Succés et securité
pour l'imprimeur d'étiquettes.

gallus

Gallus ECS 340

Une machine pour tout.

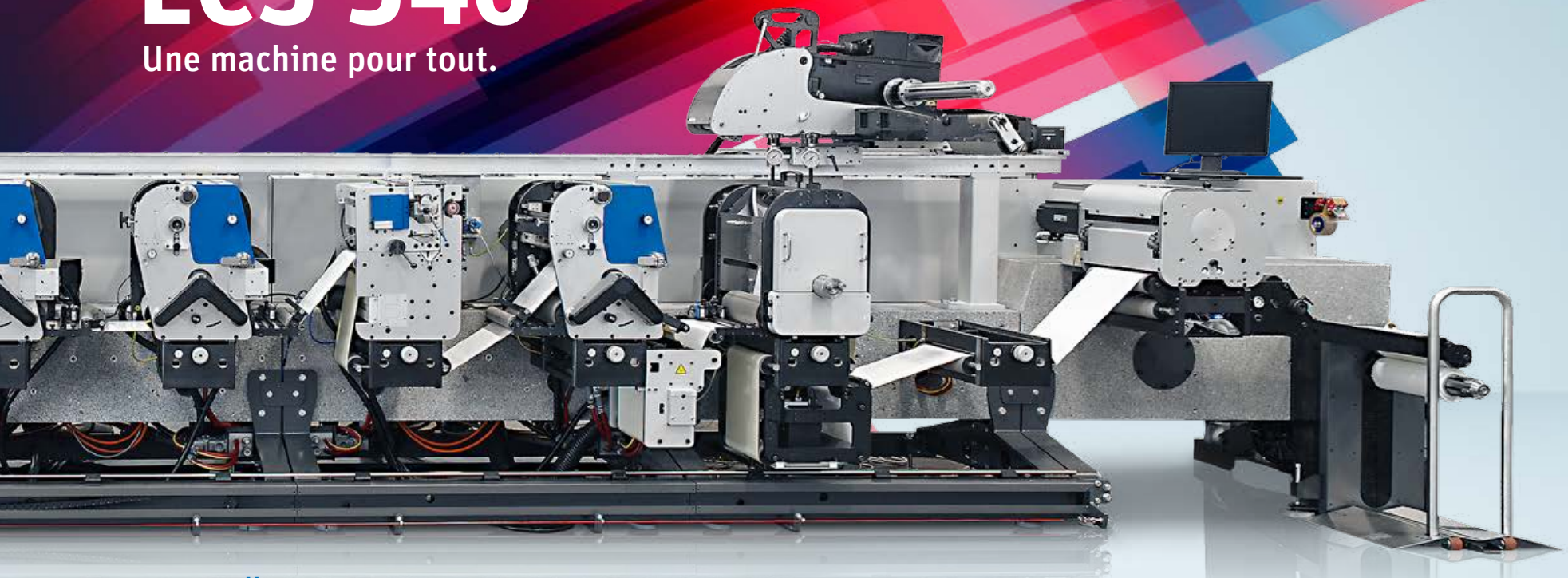

www.gallus-group.com

Member of the Heidelberg Group

Productivité et rentabilité du plus haut niveau dans l'impression d'étiquettes.

La pression sur les prix, la complexité des designs d'étiquettes, la diminution des tirages et des livraisons en juste-à-temps – le marché de l'étiquette est en perpétuel changement. Cela nécessite une production efficace et économique. La Gallus ECS 340 est la machine la plus vendue de sa catégorie et elle est parfaite pour abaisser les coûts tout en augmentant la productivité.

Une machine de caractère

La Gallus ECS 340 est une machine d'impression silencieuse, facile à conduire et extrêmement rentable pour les étiquettes de commodité. Avec son équipement centré sur l'essentiel, cette machine peut être étendue à volonté par modules de deux groupes. Son bâti en granit technique lui confère une très grande longévité et une marche extrêmement silencieuse.

En bref

- Un passage papier de 1.10 m seulement entre deux groupes imprimeurs
- La technologie éprouvée de Gallus : manchons anilox et cylindres imprimeurs, fonction de préréglage du job
- Grande flexibilité quant aux substrats utilisables, et temps de calage très courts grâce aux servomoteurs qui équipent intégralement la machine
- Procédés d'impression : flexographie, sérigraphie et dorure à froid

Gallus ECS 340 – Machine économique, silencieuse et ergonomique pour l'impression d'étiquettes, dotée d'un équipement concentré sur l'essentiel.

Efficacité maximale

Équipée des technologies les plus modernes, la Gallus ECS 340 est optimale pour assurer une production efficace. Elle associe des servomoteurs et des fonctions d'automatisation comme le préréglage, le réglage automatique du registre et le réglage dynamique de la pression d'impression. Cette combinaison exceptionnelle assure à la fois la grande productivité de la Gallus ECS 340 et une qualité maximale, constante et aisément reproductible.

Pupitre de commande mobile avec écran tactile et système de menus convivial.

Temps de calage et de changement de job extrêmement courts grâce au système de manchons et aux chambres à racle.

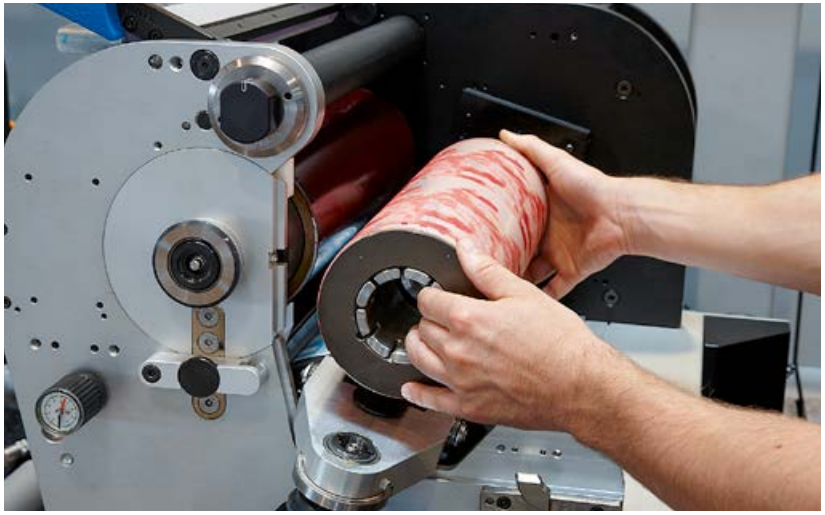

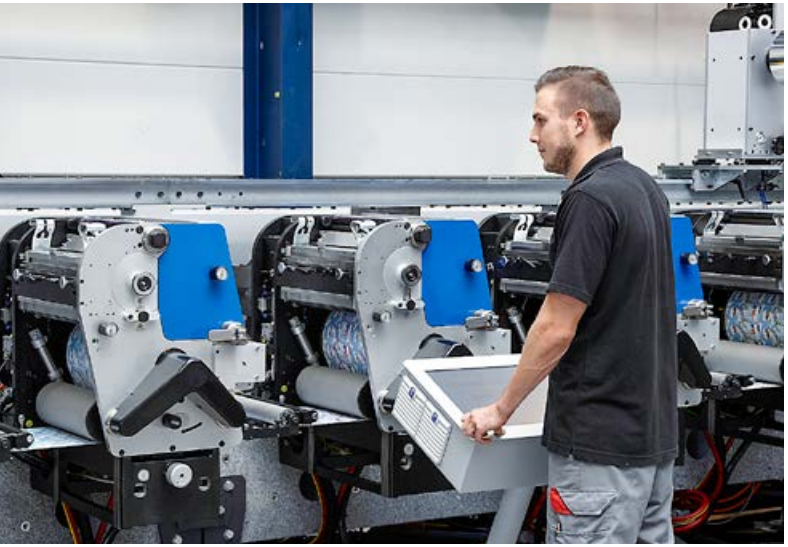

Contrôle parfait
grâce au HMI mobile.

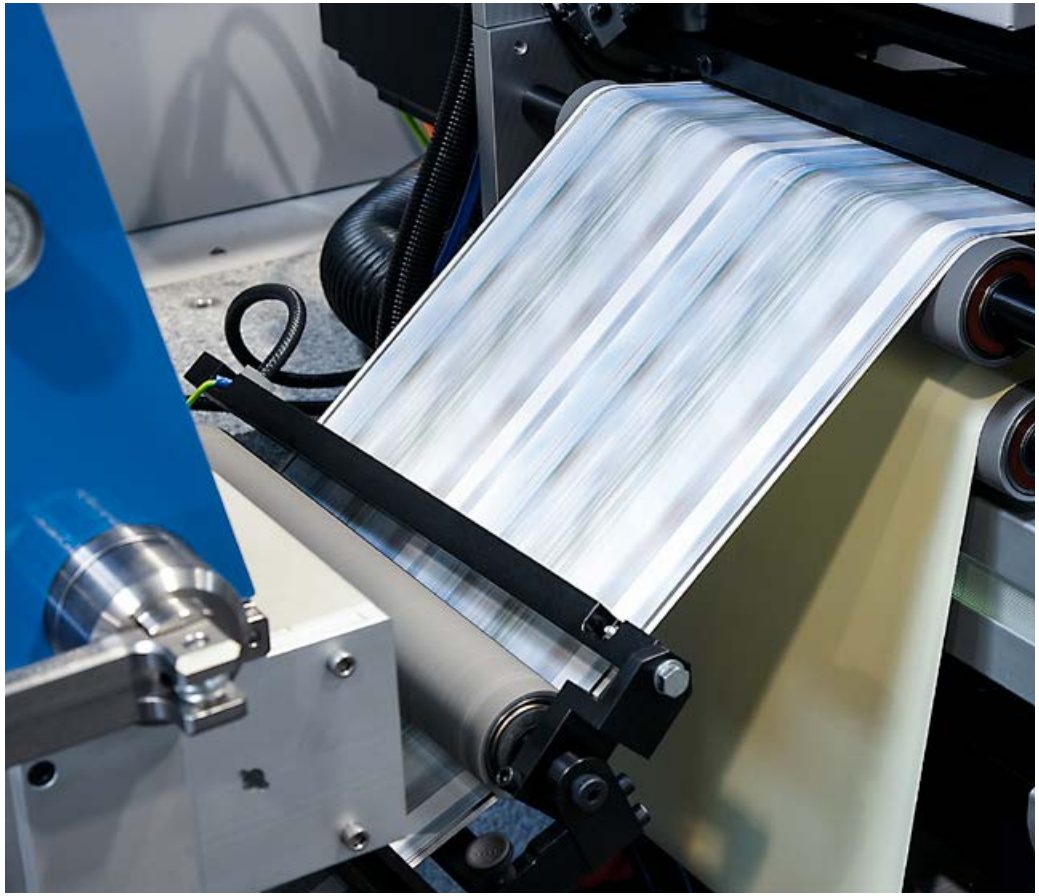

La Gallus ECS 340 se distingue par une grande diversité des procédés et des substrats, et par un passage papier extrêmement court.

Qualité et précision – ce qui fait la différence

La qualité constante de fabrication de la Gallus ECS 340 fait toute la différence à l'impression. Mais cette qualité n'est que l'une des raisons de l'énorme succès qui fait de cette machine au passage papier court la machine d'impression la plus vendue depuis son lancement. Car dans l'industrie de l'étiquette, le nom de Gallus est synonyme de qualité et de précision.

Panneau de commande intuitif avec écran tactile.

Le chargement des manchons anilox par l'avant facilite le changement.

Le passage papier très court réduit la maculature.

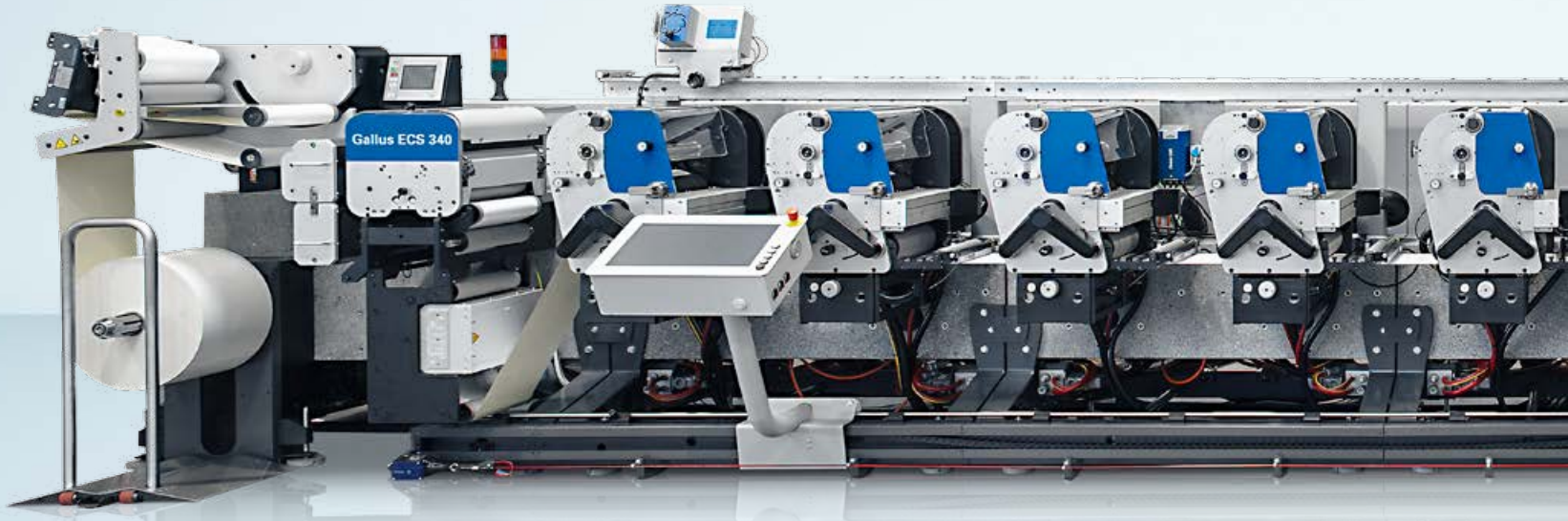

Les groupes imprimeurs équipés de servomoteurs autorisent une flexibilité maximale quant aux substrats (jusqu'aux laminés pour tubes).

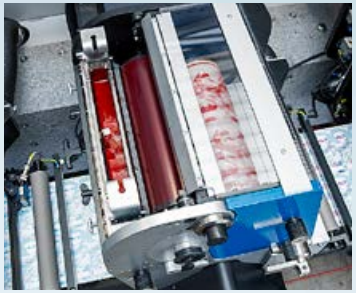

Changement d'encre rapide grâce aux chambres à racle.

Un rail modulaire robuste facilite le montage et le déplacement des procédés secondaires.

Simple et fiable : le groupe sérigraphique à servomoteur.

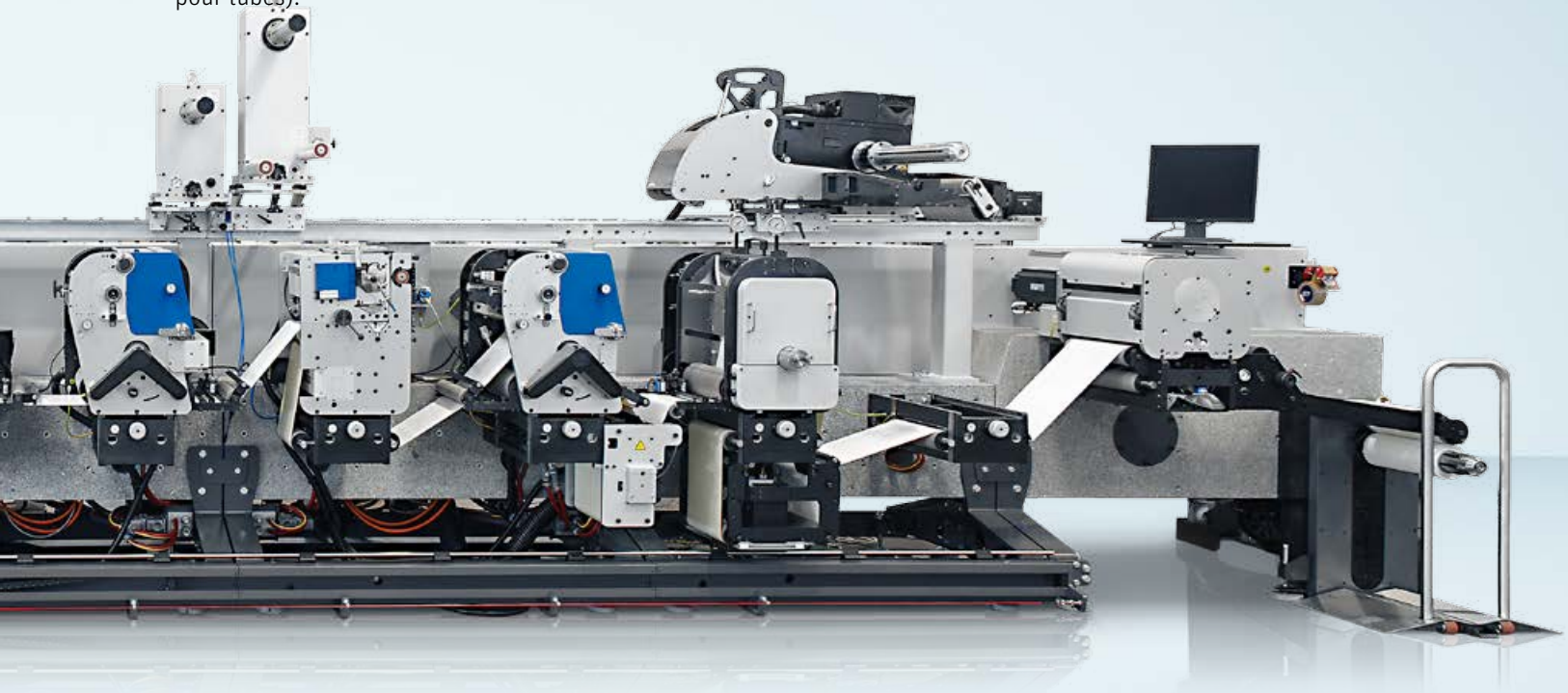

Gallus ECS 340

La rentabilité de A à Z

Produire des étiquettes à très grande vitesse et à des coûts extrêmement bas, c'est la vocation de la Gallus ECS 340. Avec son passage papier le plus court de toutes les machines à imprimer les étiquettes et son grand rendement, la machine réduit massivement la gâche au tirage. Même à des vitesses élevées, la Gallus ECS 340 se distingue par une douceur de marche exceptionnelle grâce au bâti en granit robuste qui assure une excellente absorption des vibrations. Ce matériau n'est ni conducteur électriquement ni magnétique, ce qui évite les problèmes liés aux charges électrostatiques dans la machine. Du fait de sa construction modulaire, l'utilisateur peut étendre sa Gallus ECS 340 par modules de deux groupes quand il le souhaite. Cela lui permet d'utiliser de manière flexible de nombreux procédés d'impression et de façonnage comme la flexographie et la sérigraphie, la dorure à froid ou la découpe rotative. Par ailleurs, la Gallus ECS 340 utilise la technologie des manchons éprouvée de Gallus : les manchons imprimeurs en aluminium garantissent une grande qualité d'impression, une très bonne reproductibilité et une excellente résistance à l'usure sur toute leur durée de vie.

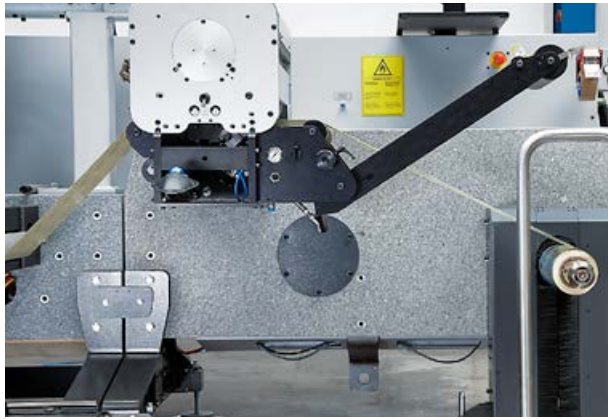

Bâti en granit est garant de longévité et assure une douceur de marche iné- galée à ce jour dans cette catégorie de machines.

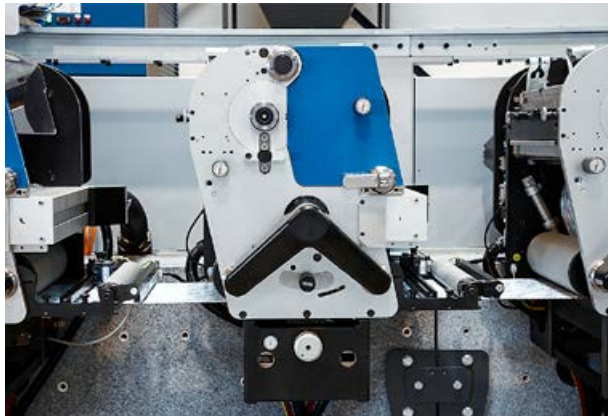

Gâche minimale et donc rentabilité maximale du fait du passage papier très court : 1.1 m seulement entre deux groupes imprimeurs.

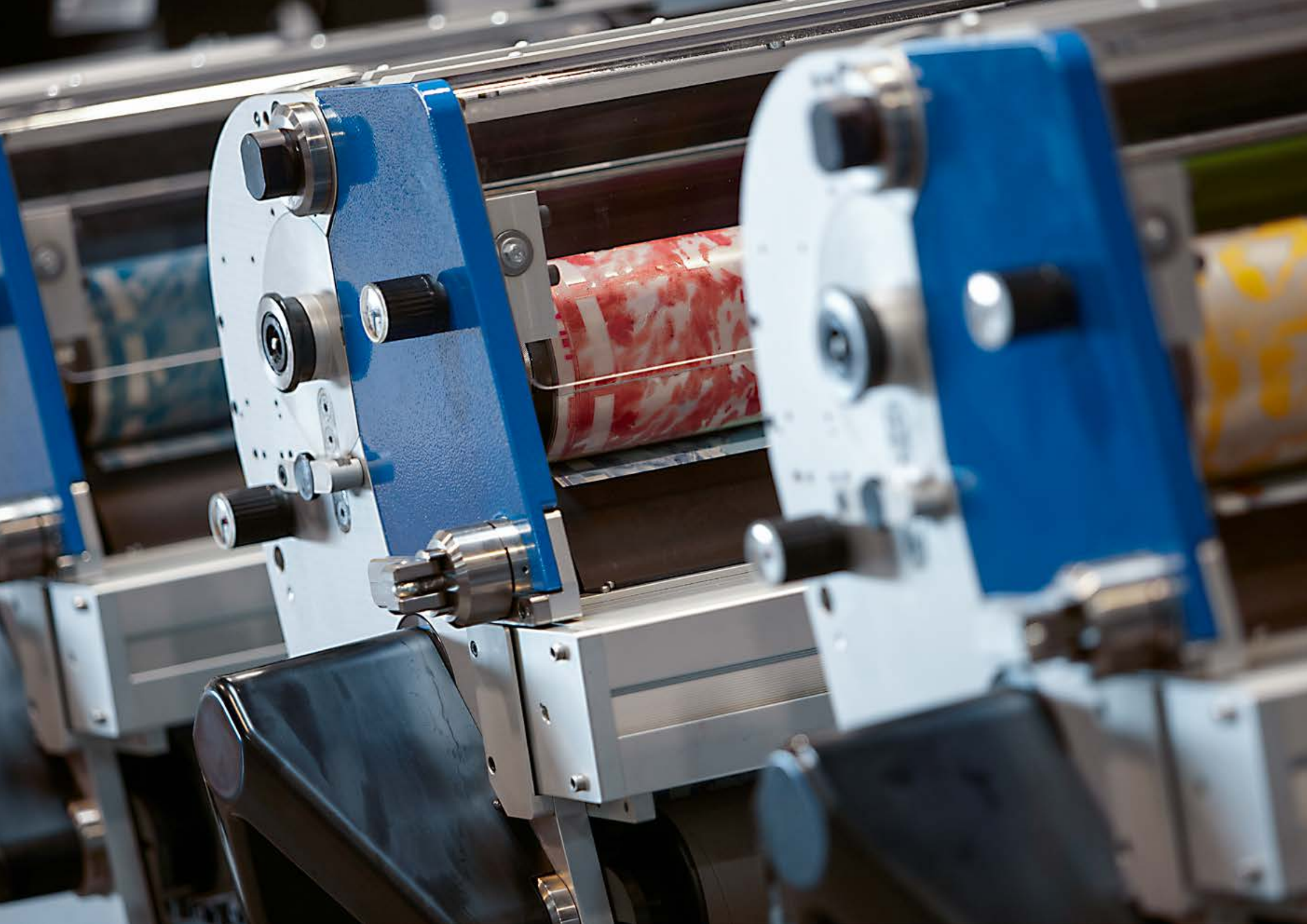

Gallus ECS 340

Caractéristiques techniques

Machine Gallus ECS 340		
Caractéristiques de la machine		
Puissance mécanique de la machine maxi	165 m/min	541 ft/min
Largeur de bande maxi	340 mm	13.4"
Impression		
Largeur d'impression maxi	340 mm	13.4"
Longueur de format maxi	508 mm	20"
Longueur de format mini	*1) 254 mm	*1) 10"
Nombre d'opérations d'impression maxi	12	
Trocknen		
UV	✓	
Séchage par air chaud	✓	
Façonnage rotatif		
Largeur de bande maxi	340 mm	13 3/8"
Largeur de façonnage maxi	340 mm	13.4"
Longueur de format maxi	508 mm	20"
Longueur de format mini	254 mm	10"
Nombre d'opérations de façonnage maxi	4	
Supports d'impression		
Matériaux composites adhésifs	50 – 200 µ usuels	
Papier	50 – 250 µ usuels	
Carton	sur demande	
Matériaux étiquettes monocouches	sur demande	
Complexes laminés pour tubes	sur demande	
Diagnostic à distance	✓	

Toutes les données techniques sont fournies à titre indicatif. Sous réserve de modifications de la construction.
*1) Tamis à partir de 269.9 mm / 10 5/8"

Gallus Services

Gallus service à la clientèle – complètement individuel

Technology Support
L'innovation procure à nos clients un avantage concurrentiel décisif. L'équipe Gallus expérimentée leur assure une harmonisation optimale des unités d'impression et de façonnage. Elle réalise des essais applicatifs et fournit conseil et assistance pour tous les processus opérationnels.

Customer Support
La disponibilité de la machine d'impression a un impact considérable sur la production, par exemple en termes de respect des délais de livraison ou de maîtrise des coûts. Par une maintenance continue sur le long terme, nous permettons à nos clients de minimiser les arrêts de production et d'augmenter au maximum la disponibilité de leur machine.

Gallus Original Parts & Consumables

C'est le maillon le plus faible qui détermine la force d'une chaîne. Un défaut mineur peut avoir des répercussions considérables : la défaillance d'un capteur, par exemple, peut immobiliser la machine toute entière ou faire chuter la qualité de l'impression. Les accessoires d'impression, les pièces de rechange d'origine et les révisions font partie des éléments qui conditionnent la qualité de l'impression.

Gallus Training
La compétence des personnels qui conduisent et entretiennent les machines est un facteur essentiel de productivité et de qualité d'impression. Nous proposons à nos clients différentes formations, dans le Centre de clientèle de Gallus ou directement dans leurs locaux.

Gallus Rotascreen – facile à intégrer pour d'excellents résultats

La sérigraphie est parfaite pour obtenir des images brillantes et de qualité grâce à une bonne couverture, un excellent rendu des détails et une grande intensité de la couleur. Les groupes sérigraphiques rotatifs Gallus sont faciles à intégrer dans la plupart des machines Gallus. Ils permettent de réaliser des configurations associant la sérigraphie à la typographie, la flexographie et la dorure à chaud, ou peuvent être associés aux différentes fonctions de façonnage. Les groupes imprimeurs sont interchangeables, ce qui permet de reconfigurer la machine pour chaque commande.

gallus

Gallus Ferd. Rüesch AG
Harzbüchelstrasse 34
9016 St. Gallen, Suisse
T + 41 71 242 86 86
F + 41 71 242 89 89
info@gallus-group.com
www.gallus-group.com

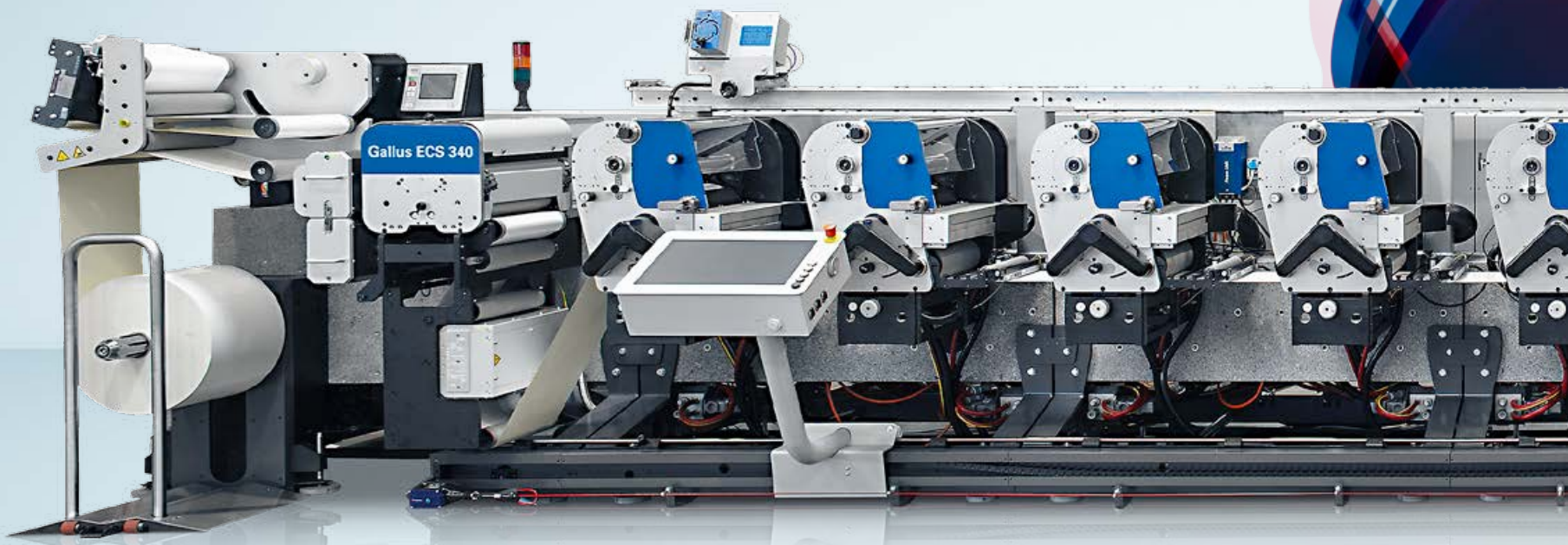

die3_GallusECS340_09/2015_1'000FR_WA